Титульный лист
Эскиз проекта
1-й этаж
Спальня
Электрика
Сантехника
Полы
Стены
Потолок
Мебель
Гардеробная
Двери
Окна
Общая стоимость
Список покупок
3D изображения

Спальня

Работы **0,00** Материалы **0,00** Итого **0,00**

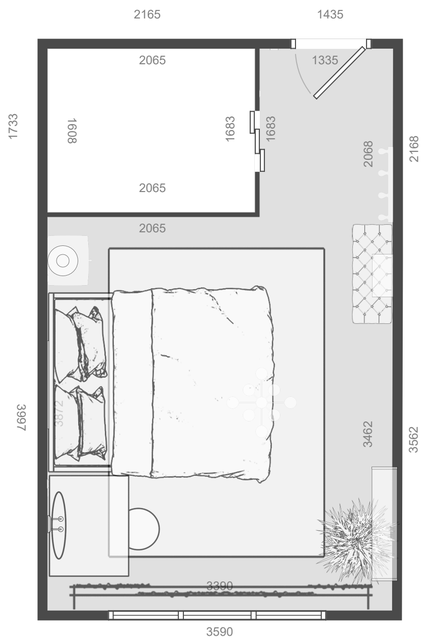

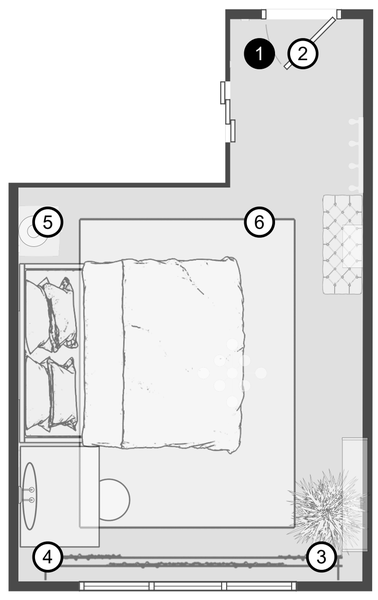

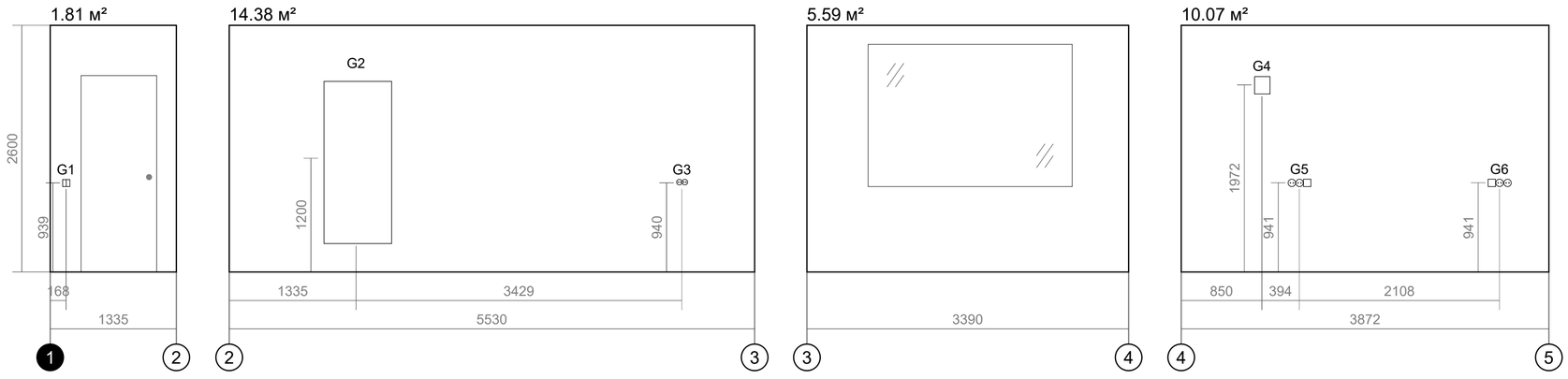

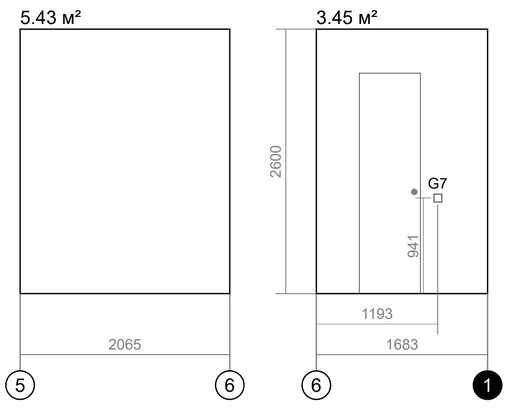

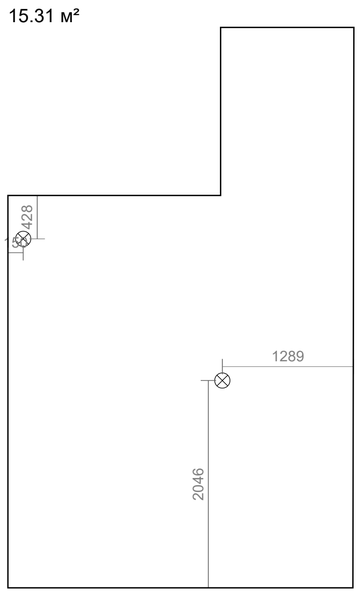

№	Наименование	Кол-во
G5		
1	Розетка	2
2	Выключатель одноклавишный	1
G7		
1	Выключатель одноклавишный	1
G2		
1	Зеркало с лампами	1
G6		
1	Розетка	2
2	Выключатель одноклавишный	1
G3		
1	Розетка двойная горизонтальная ПСН	1
G1		
1	Выключатель двухклавишный	1
G4		
1	ИКЕА ФАРКОСТ	1

Площадь стен **40.74 м²**
Площадь пола **15.31 м²**
Общий периметр **17.88 м**

№	Наименование	Цена за работы	Цена за материалы	Общая сумма
1	Электрика	0,00	0,00	0,00
2	Сантехника	0,00	0,00	0,00
3	Полы	0,00	0,00	0,00
4	Стены	0,00	0,00	0,00
5	Потолок	0,00	0,00	0,00
6	Мебель	0,00	0,00	0,00
	Итого Спальня	**0,00**	**0,00**	**0,00**